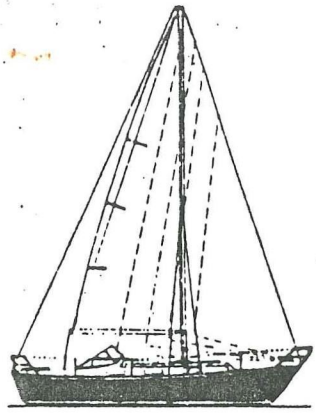

MONSUN 31

TIPS RUTAN

Sjöstuvning.

För att förhindra kläderna att ramla ur garderobfacken vid hård segling. Borra 2st hål i botten på nedersta facket. Skruva i 2st krokar i insidans överkant översta facket. En lagom lång gummistropp fästes i botten med en knut och krokas i överkant över krokarna

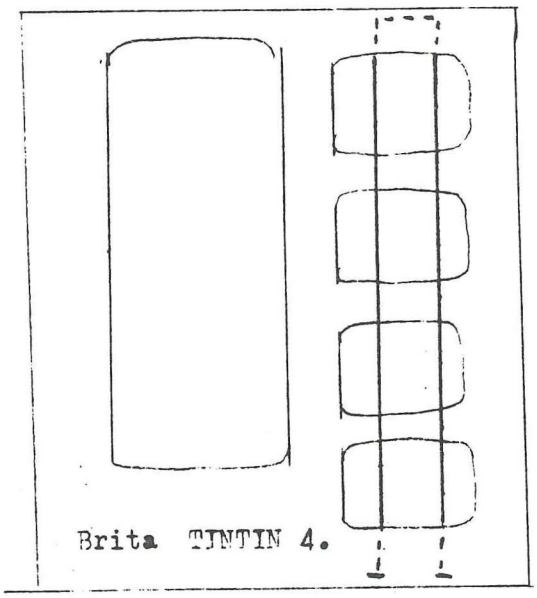

Pennställ.

Ett enkelt ställ förbbättre ordning av pennor bestik mm.
En teaklist I2 x I5mm ca 50cm lång,
skruvas fast ca I0cm från nederkanten av sjökortsbordet. Borra hål och fila ut för dom pennor och saker du önskar. Se till att ingenting stiker ut och fastnar i locket.

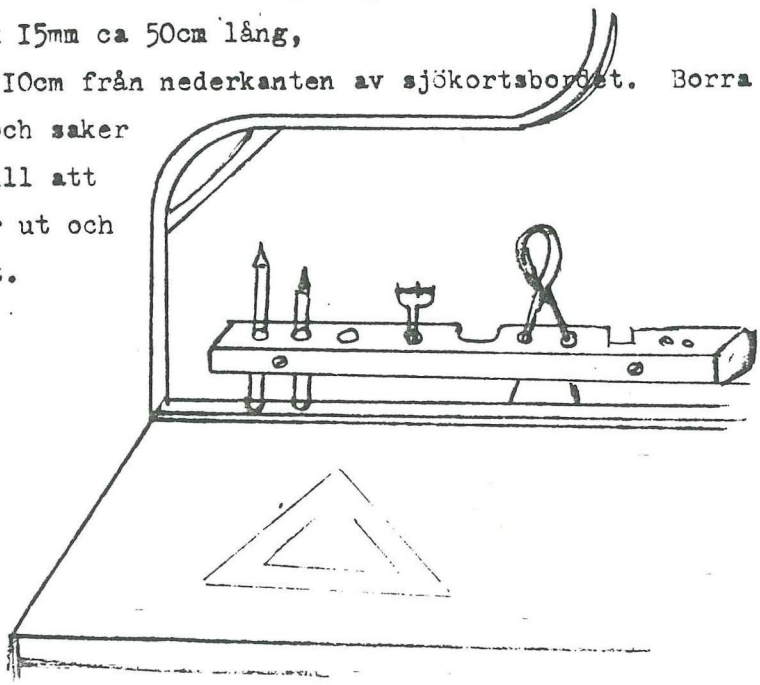

Momsum 86

Datum

S Arc skaug
Lägdandsg 32
216 11 Malmö
040 - 15 16 52

SPINNAKERBOMFÄSTE

Bommens andra ända trädes i linögla, fastsatt vid toppvantet.

Bommen klämmes mellan vantskruvarnas skydd av plastslang

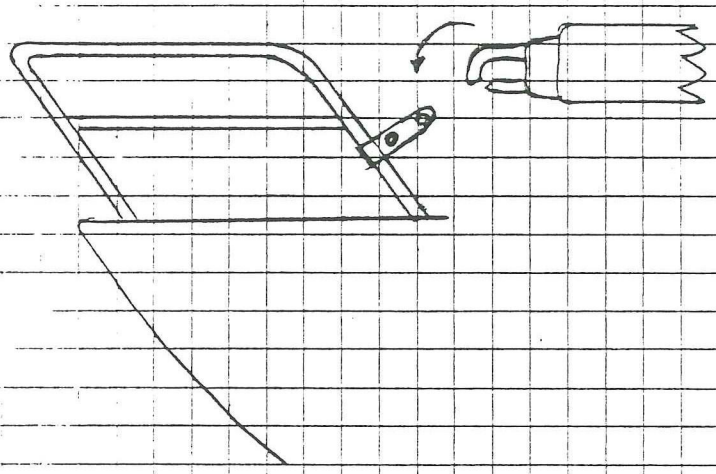

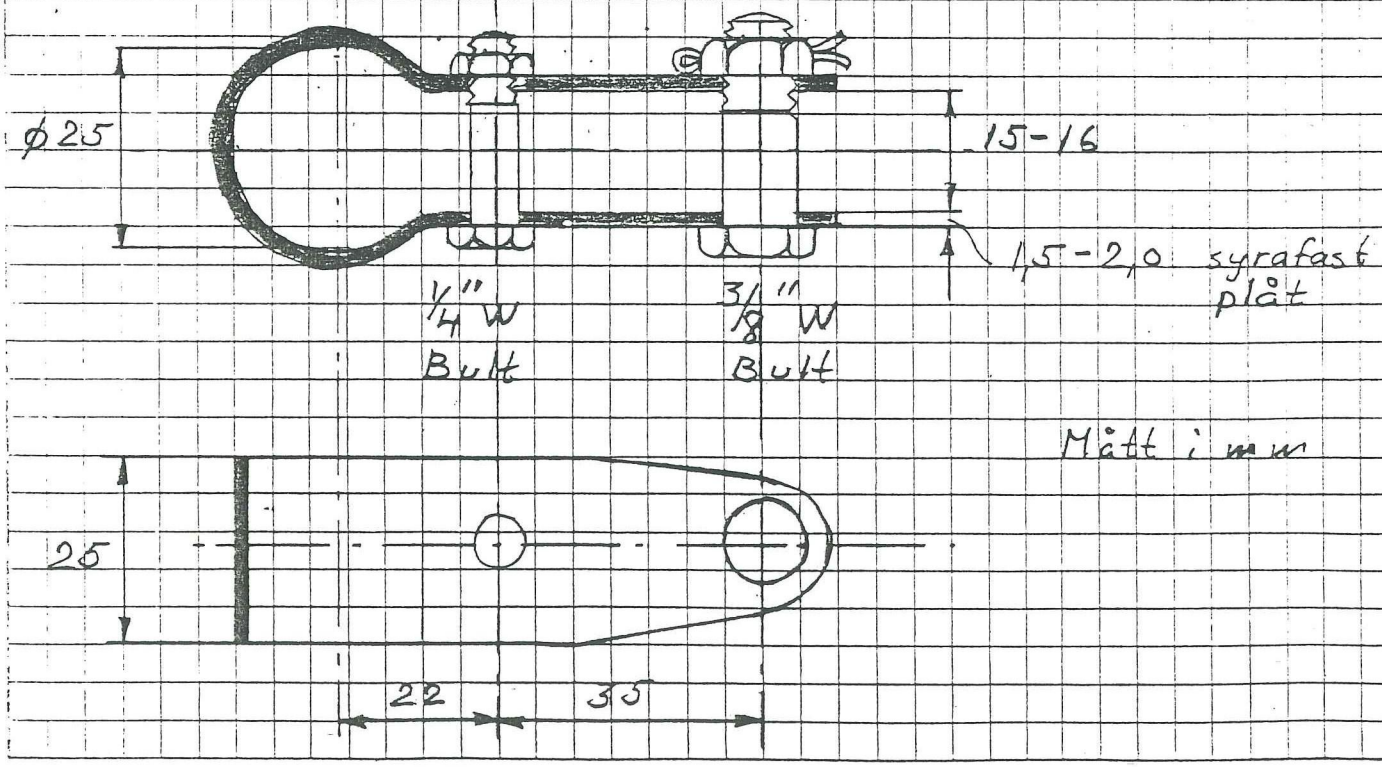

S Areshoug. 040 - 151652. Morsum 86

Datum
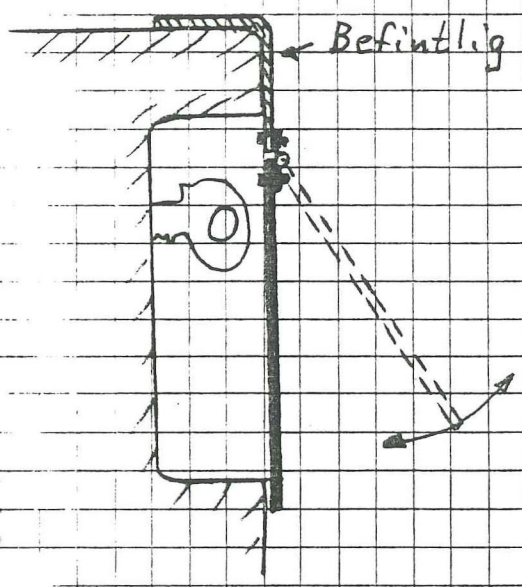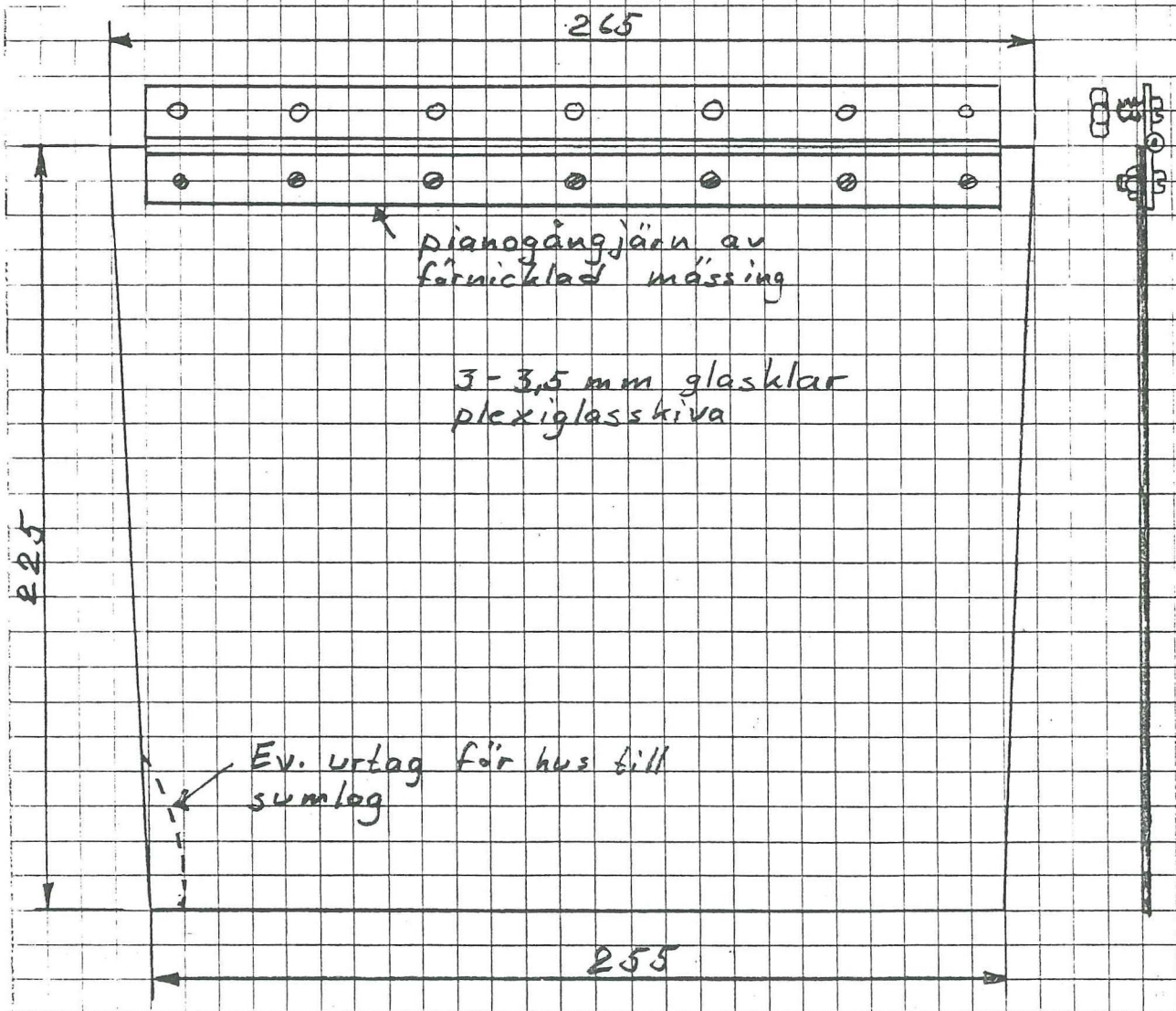
Stänk- och sparkskydd
över instrumentpanel
i sittbrunn