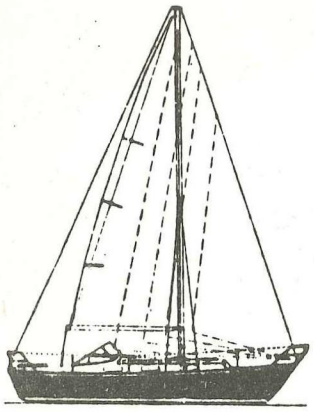

MONSUN 31

TIPS RUTAN

SEGELDUKSFACK:

Klipp till och fålla en segelduk eller markisduk. Vik och sy fack för ex kikare, glasögon, bok allt efter egna behov. Fästes med kapellknäppen SB eller BB om nedgången. Kan utökas med en bit som hänger ned på skottet Sy fickor tillex. för en termos, dessa fickor kan fyllas med skumgummi och blir en bra ryggkudde.

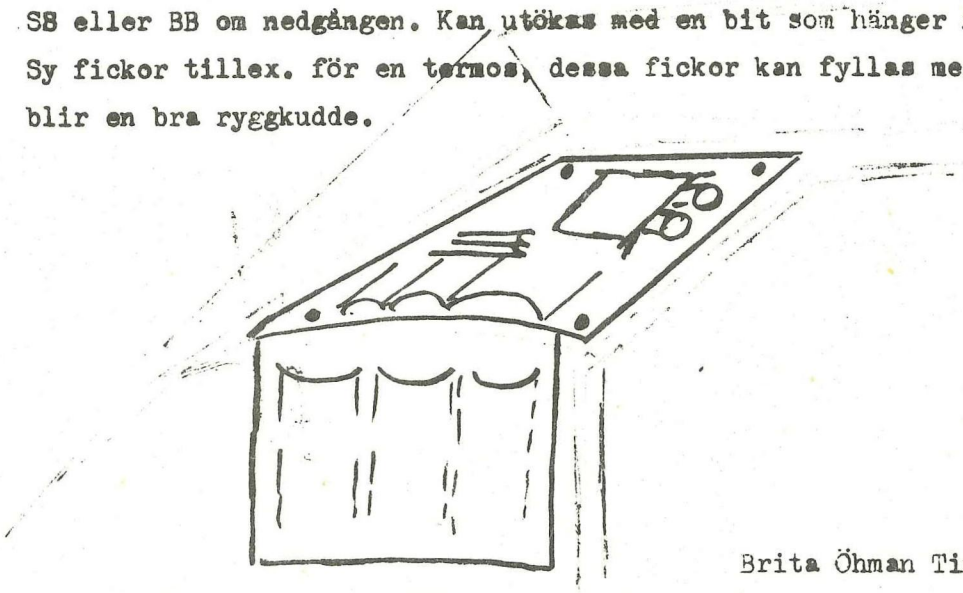

Brita Öhman TinTin 4.

Stöd för soppåsen.

Ett enkelt stöd för soppåsen som jämnt kommer i kläm i dörren.
Bocka en allimini umplåt enligt skiss. Fäst den 4cm från sidan och i underkant av dörren.

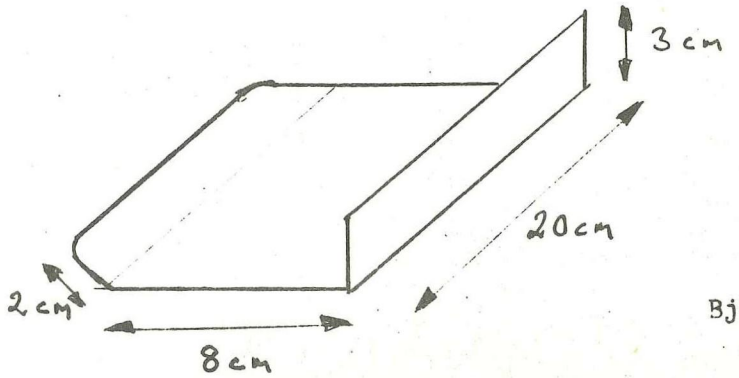

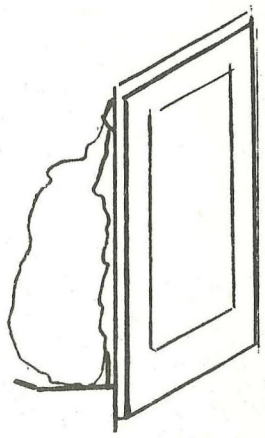

Björn TinTin 4.

Gun-Britt och Ingmar Svensson
Myrstigen 8
561 00 Huskvarna
tel: 036/135631, Monsun nr 85

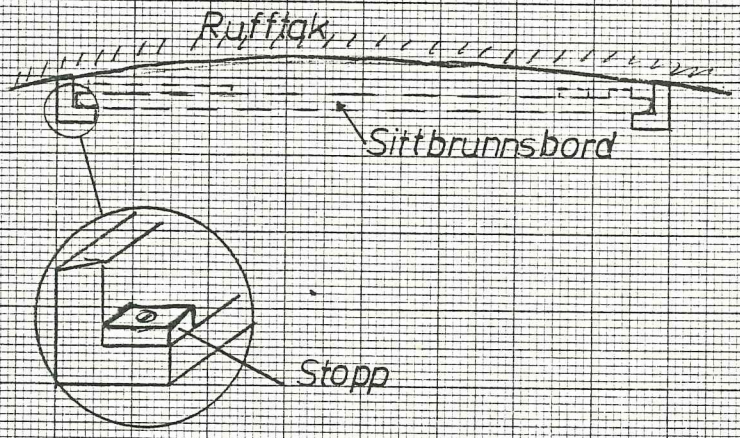

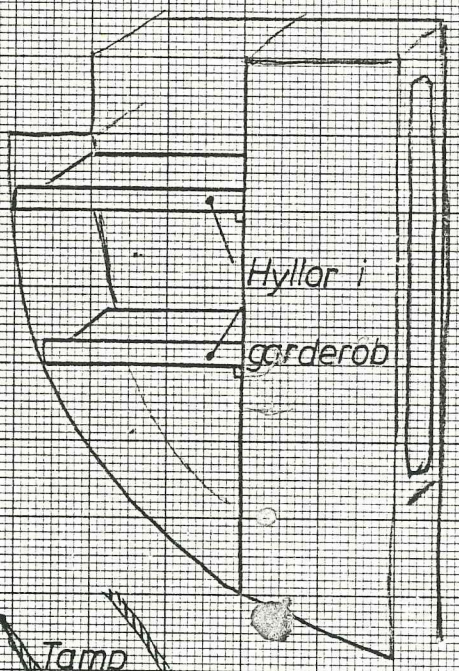

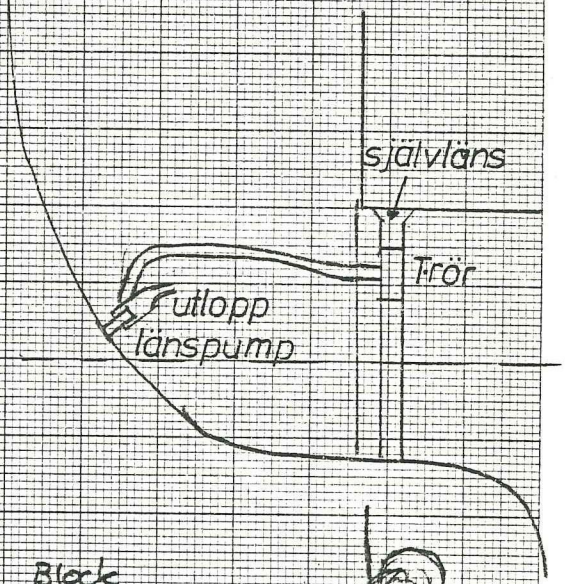

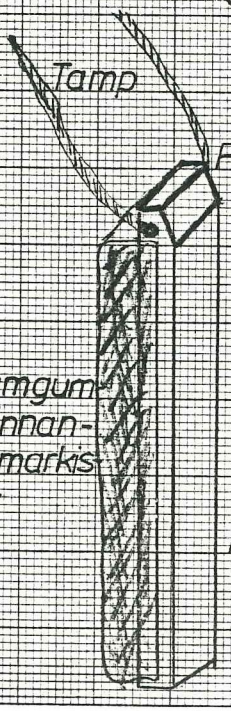

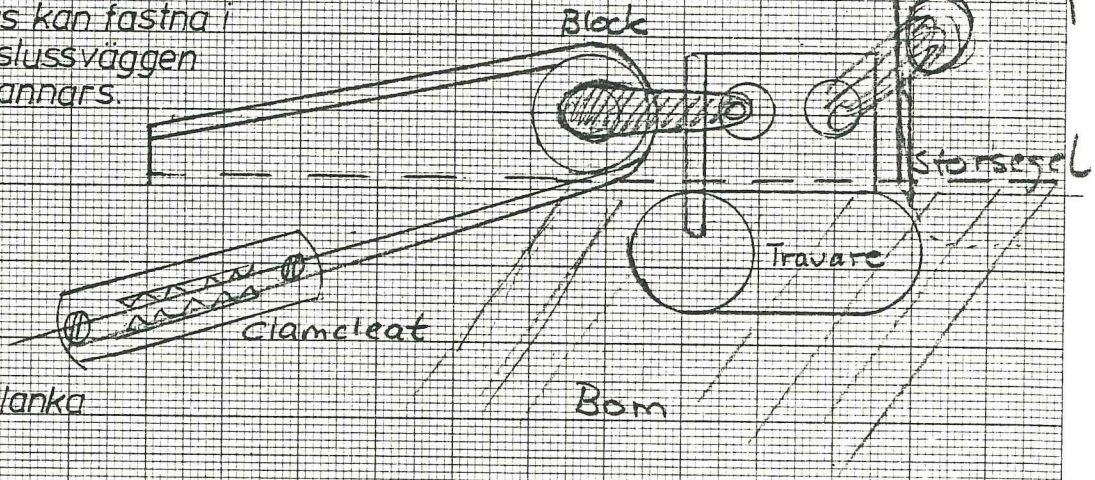

SSELTE ⊗
4441

Momsum 86

Datum

S Arkskoug
Lägjandsg 32
216 11 Malmö
040 - 15 16 52

SPINNAKERBOMFÄSTE

Bommens andra ända trädes i linögla, fastsatt vid toppvantet.

Bommen klämmes mellan vantskruvarnas skydd av plastslang

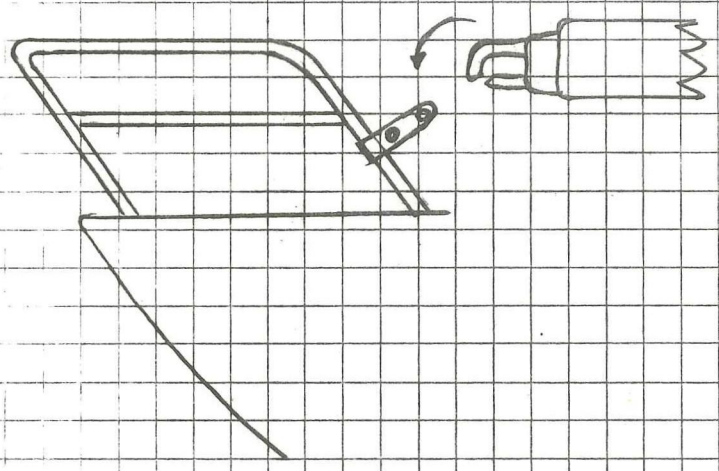

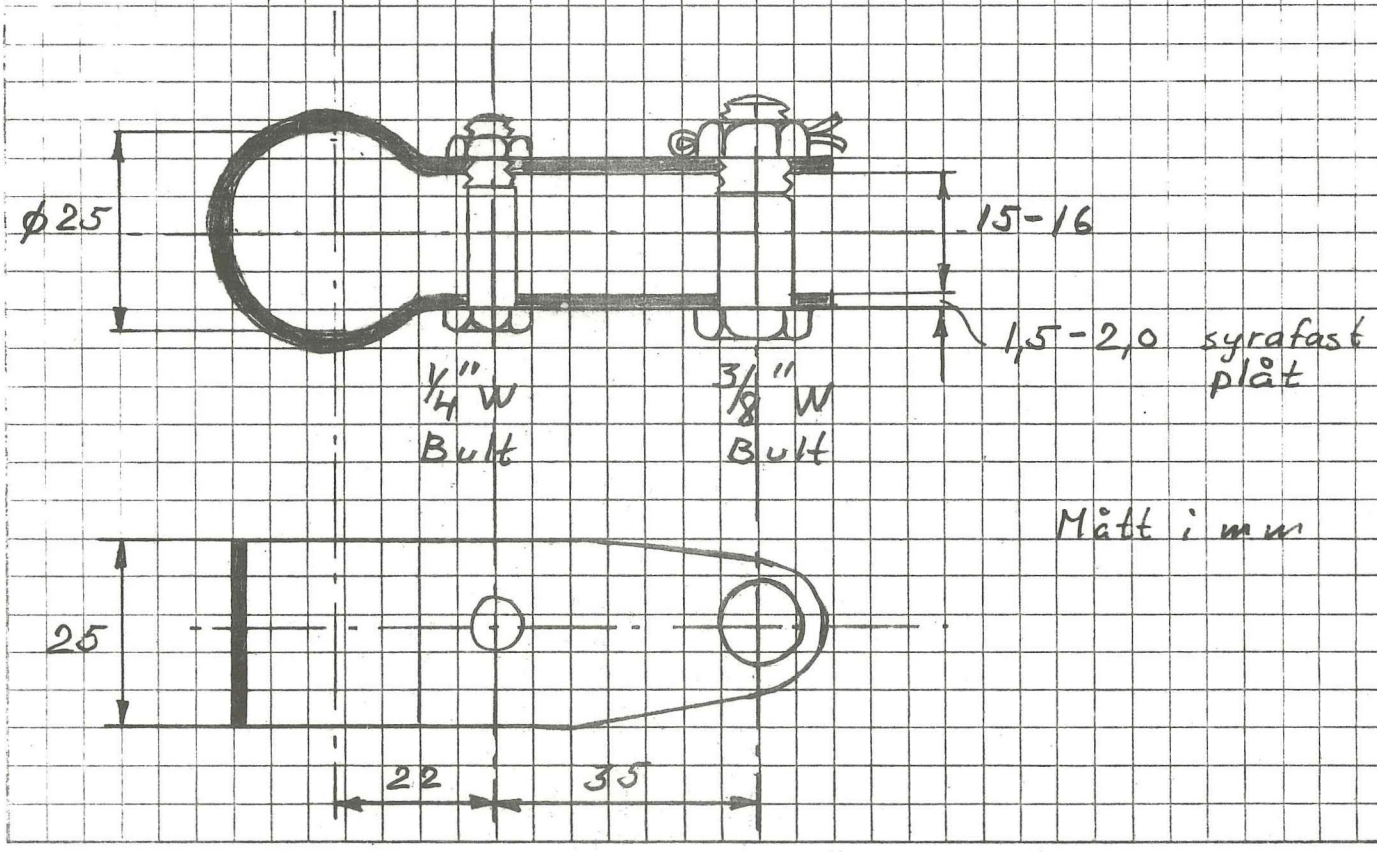

Mått i mm